ボルト先端に液体ガスケットを塗布して組付けてください
（両端のボルト穴はエンジン内部に貫通しているためオイル洩れ予防です）
バルブアツシ（リード）カワサキ品番12021-1115は取り外して下さい

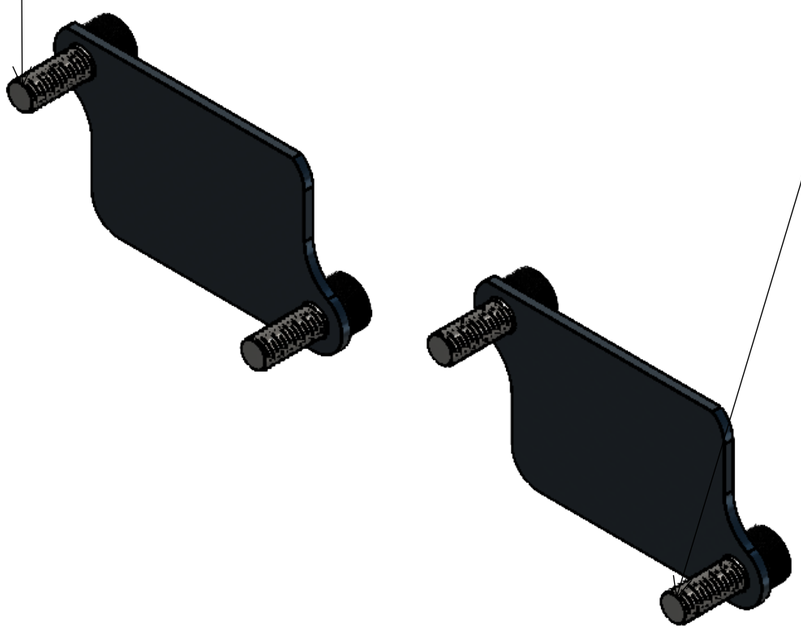

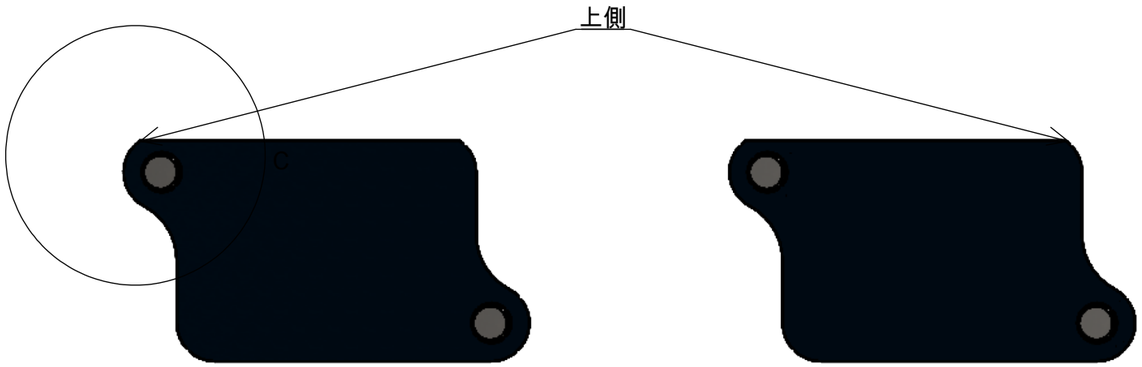

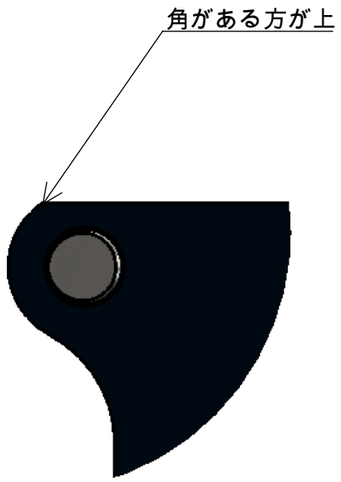

詳細図 C
ｽｹｰﾙ 2 : 1

部品番号	部品名	注記	個数
1	YML412 W400 650 800用 AISキャンセルプレート		2
2	CAPﾎﾞﾙﾄM6 P1.00 L16		4

品番	MR-EX166
図名	MR-EX166 W400 650 800用 AISキャンセルプレートASS