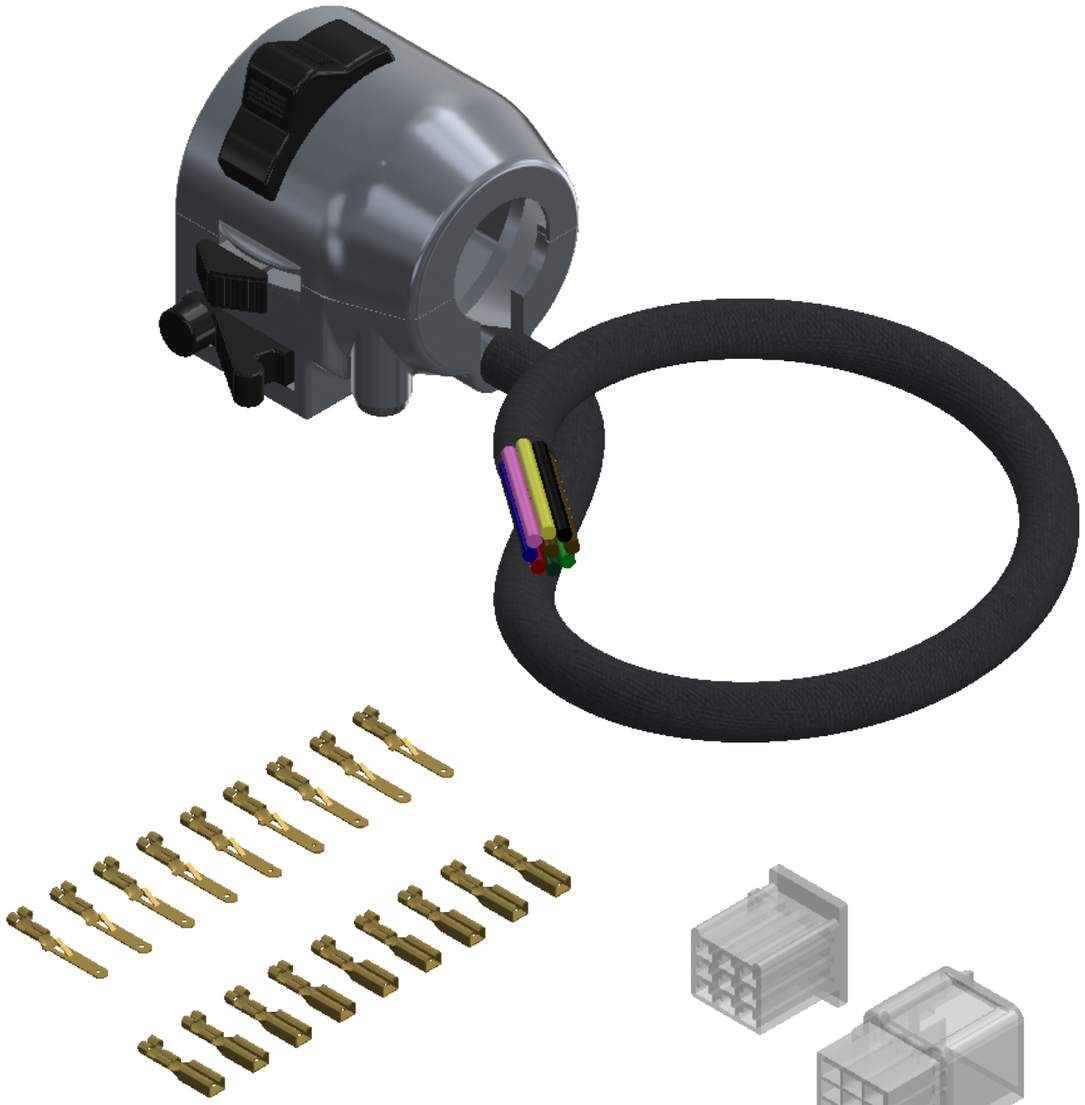

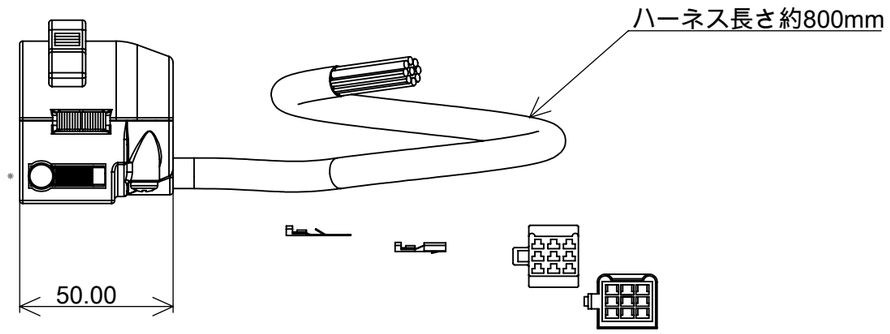

部品番号	部品名	注記	個数
1	MRP237 69スイッチT2本体		1
2	9Pカプラ 雌小		1
3	9Pカプラ 雄小		1
4	平型端子 雌小		9
5	平型端子 雄小		9

品番	MR-HC015
図名	MR-HC015 69スイッチ Type2ASS

参考配線図

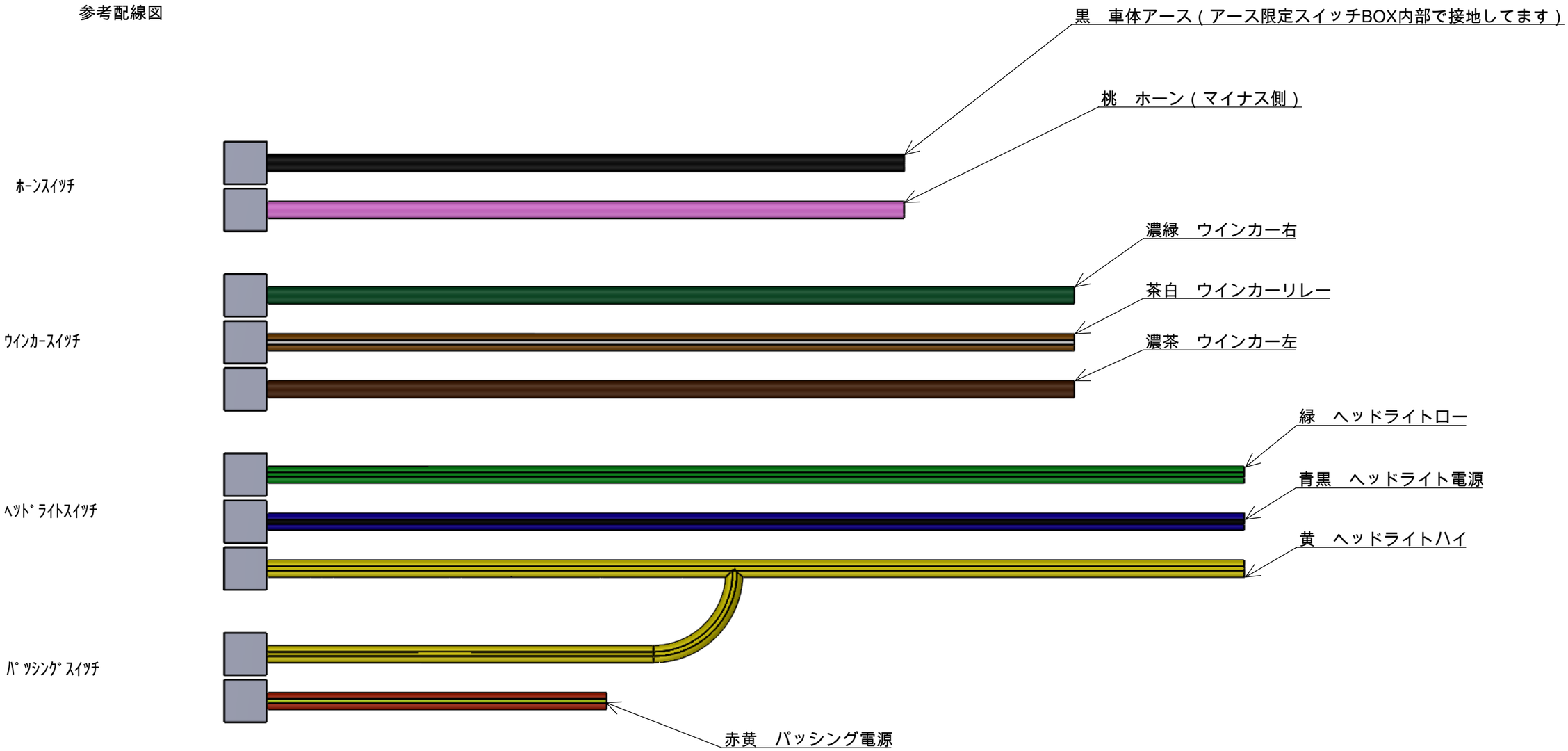

品番	MR-HC015
図名	MR-HC015 69スイッチ Type2ASS

SR400 4型5型 2009～2021接続例 図は2021 B9F6より計測

ヘッドライト内　左ハンドルスイッチ接続コネクタ

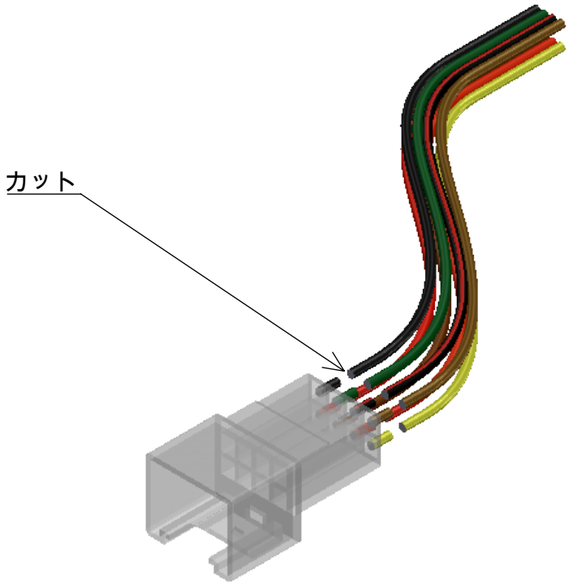

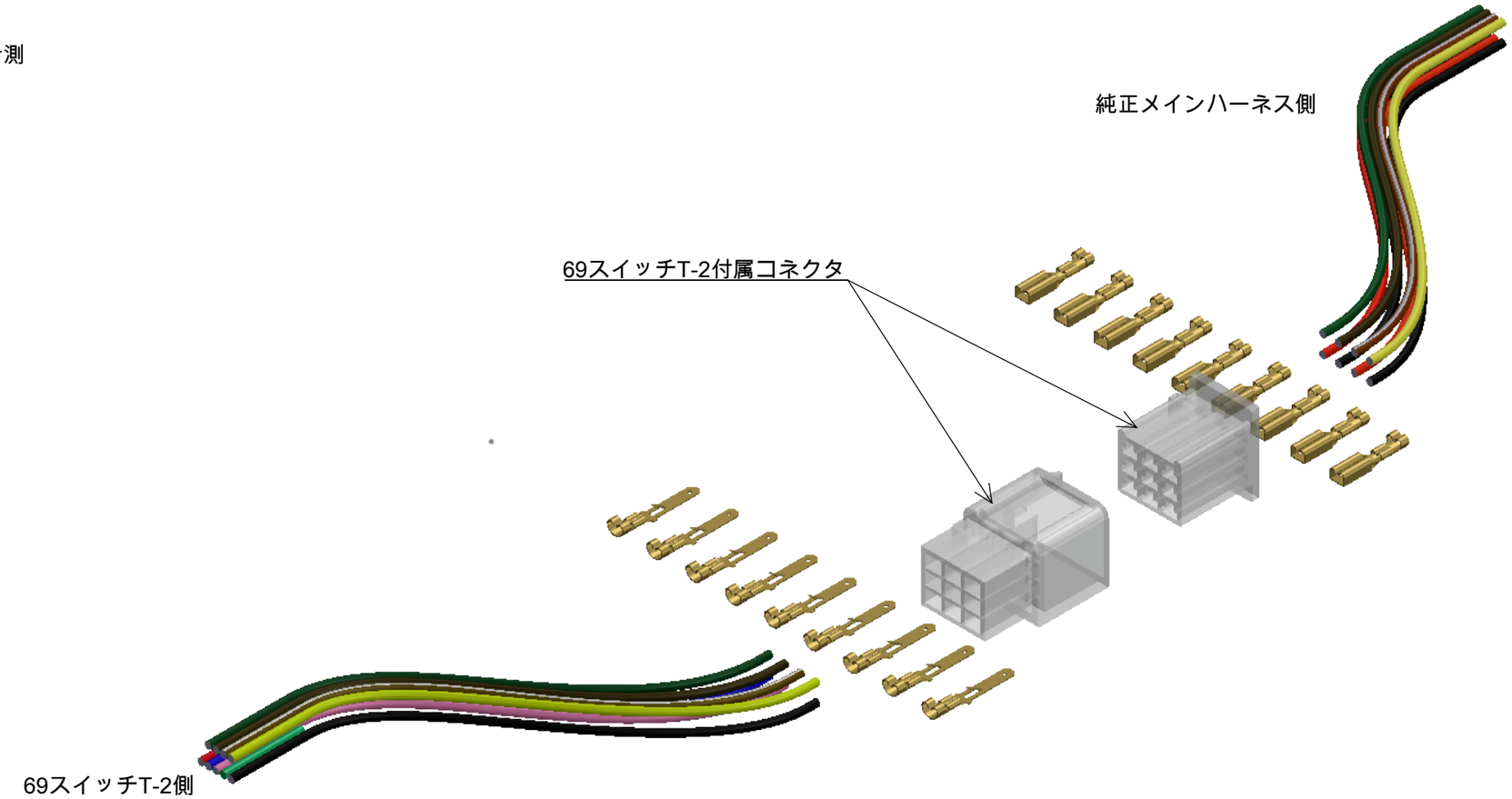

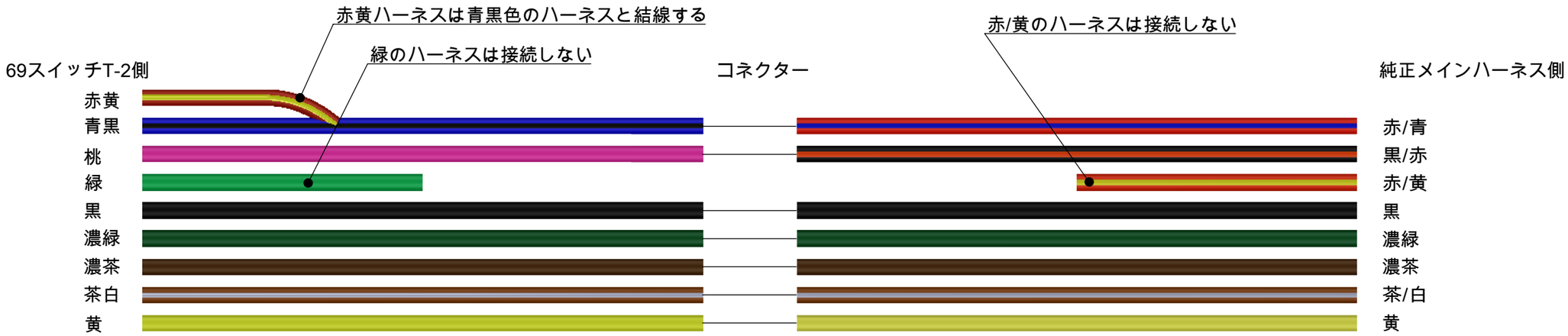

図は参考資料です、製造年・国等でコネクタや配線の色が異なる場合があります
コネクタ端子の取り付けは先端から約3mm被覆を剥がし適切な工具を使用し取り付けること
結線はハンダ付けすること
ハーネスの結線及び使用しないハーネスの先端は絶縁テープ・収縮チューブ等で確実な絶縁をすること

品番	MR-HC015
図名	MR-HC015 69スイッチ Type2ASS

SR400 3型 2001～2008接続例 図は2007 3HTPより計測

ヘッドライト内　左ハンドルスイッチ接続コネクタ

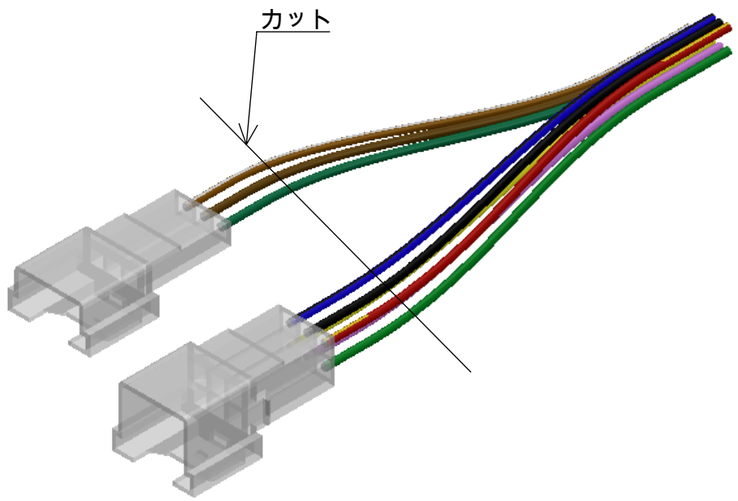

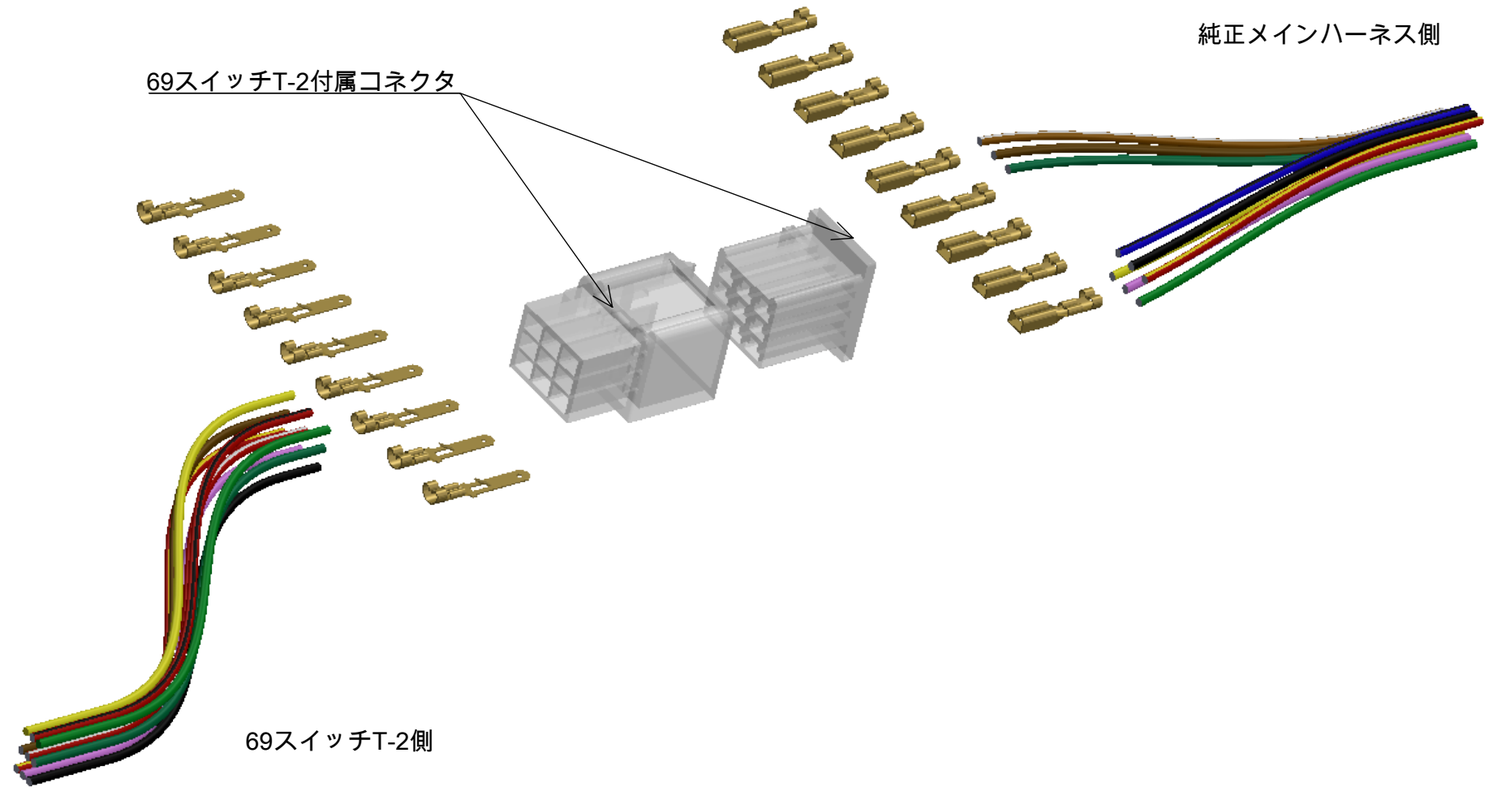

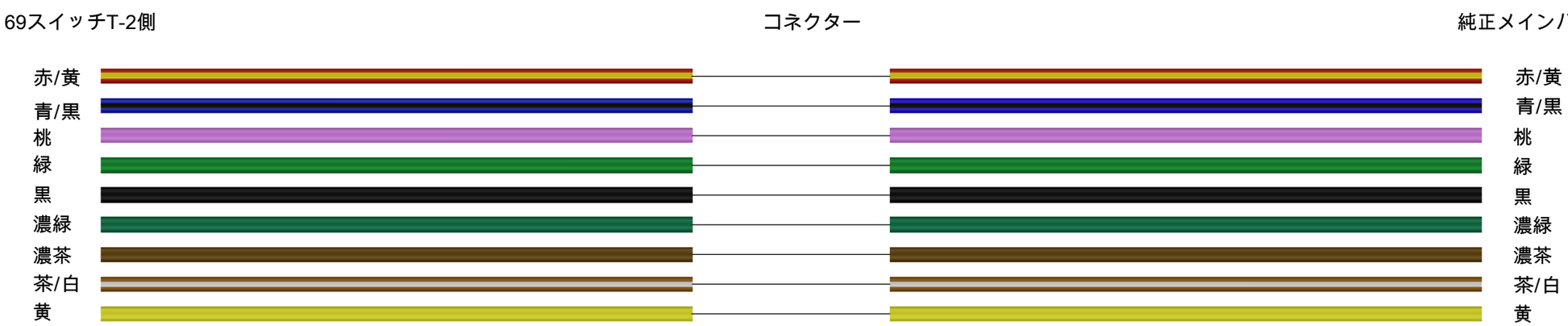

図は参考資料です、製造年・国等でコネクタや配線の色が異なる場合があります
コネクタ端子の取り付けは先端から約3mm被覆を剥がし適切な工具を使用し取り付けること
結線はハンダ付けすること
ハーネスの結線及び使用しないハーネスの先端は絶縁テープ・収縮チューブ等で確実な絶縁をすること

品番	MR-HC015
図名	MR-HC015 69スイッチ Type2ASS

SR400 2型 1988～2000接続例 図は1994 3HT6より計測

ヘッドライト内　左ハンドルスイッチ接続コネクタ

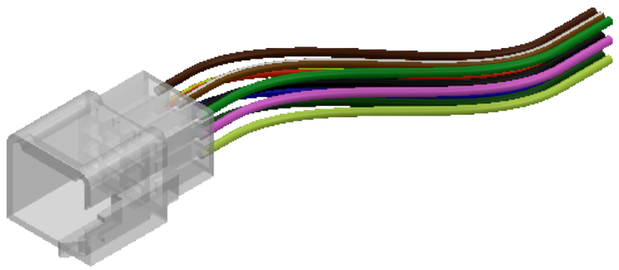

69スイッチT-2付属コネクタ

純正メインハーネス側

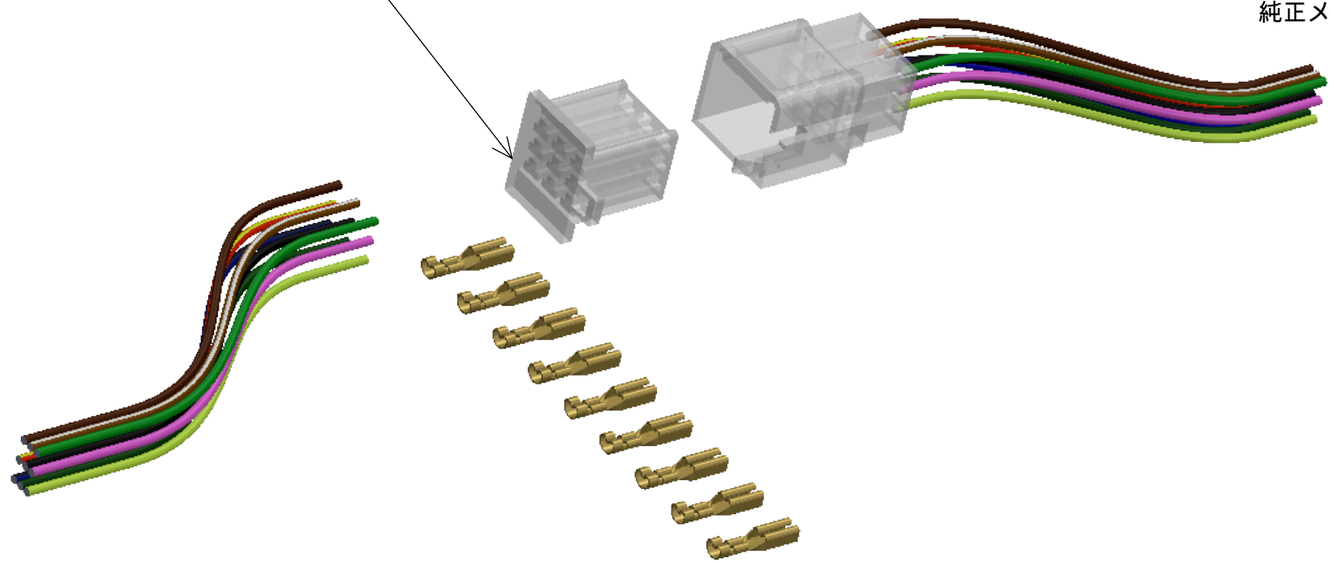

69スイッチT-2側

69スイッチT-2側　　コネクター　　純正メインハーネス側

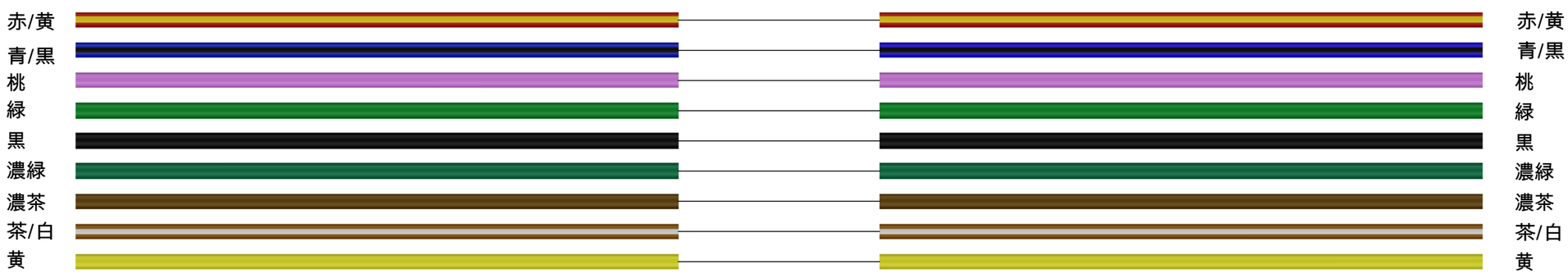

図は参考資料です、製造年・国等でコネクタや配線の色が異なる場合があります
コネクタ端子の取り付けは先端から約3mm被覆を剥がし適切な工具を使用し取り付けること
結線はハンダ付けすること
ハーネスの結線及び使用しないハーネスの先端は絶縁テープ・収縮チューブ等で確実な絶縁をすること

品番	MR-HC015
図名	MR-HC015 69スイッチ Type2ASS