断面がアールになっているフェンダー及びリブ付きフェンダー用

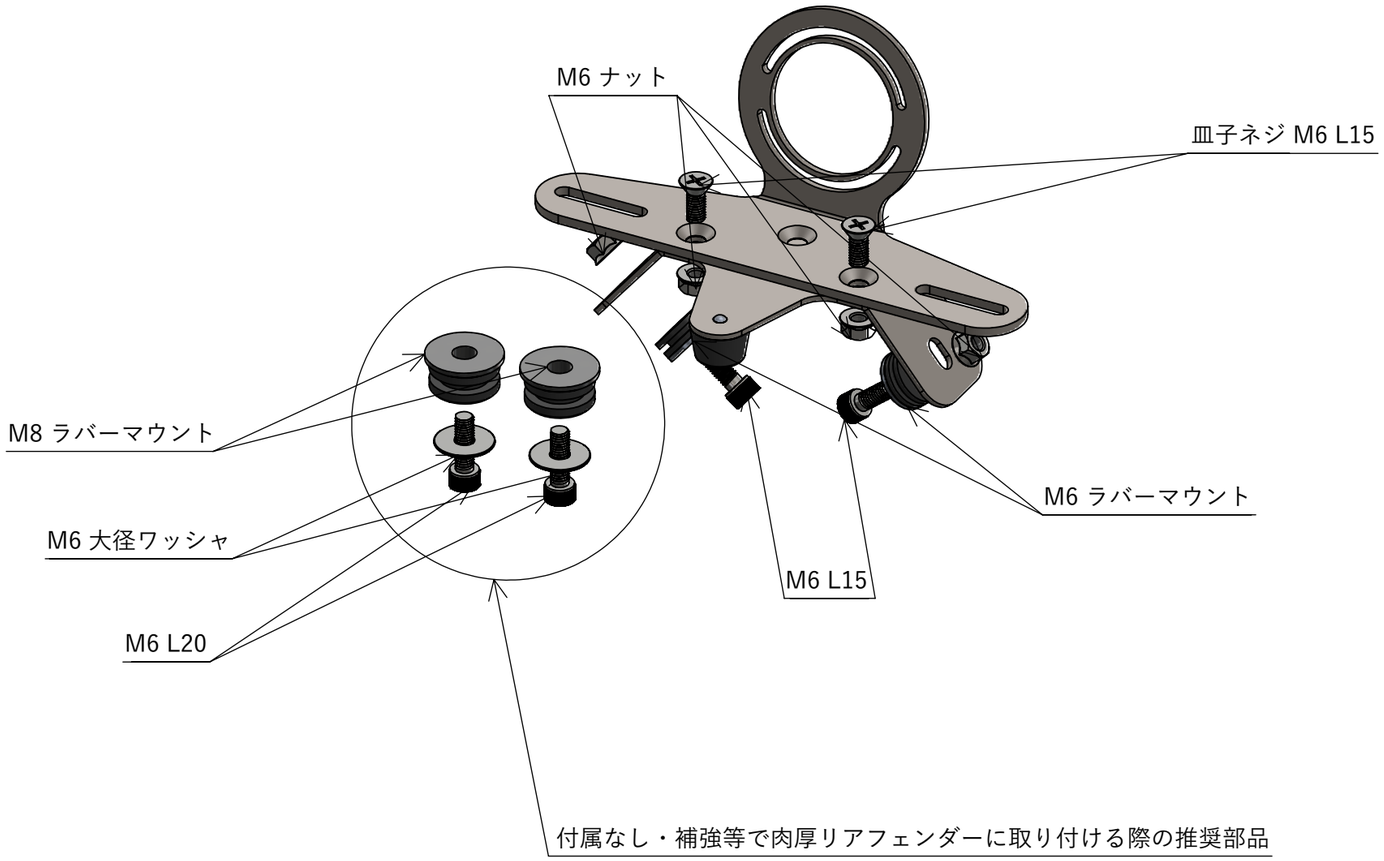

部品番号	部品名	注記	個数
1	YML026 ルーカスタイプテールステー		1
2	MR-SM070 M6ラバーマウント		2
3	皿小ネジ M6 P1.00 L15		2
4	YML463 リブフェンダー用テールランプブラケット		1
5	M6 フランジナット		4
6	キャップボルト M6 P1.00 L16		2
7	MR-SM071 M8ラバーマウント	付属なし・補強等で肉厚リアフェンダーに取り付ける際の推奨部品	2
8	M6 大径ワッシャ	付属なし・補強等で肉厚リアフェンダーに取り付ける際の推奨部品	2
9	キャップボルト M6 P1.00 L20	付属なし・補強等で肉厚リアフェンダーに取り付ける際の推奨部品	2

品番	MR-LIT046
図名	ルーカススタイルテールランプステー Type3